Vejledning til brug

HOME DELUXE
WIR MACHEN DEIN ZUHAUSE

Puslebord KASIA

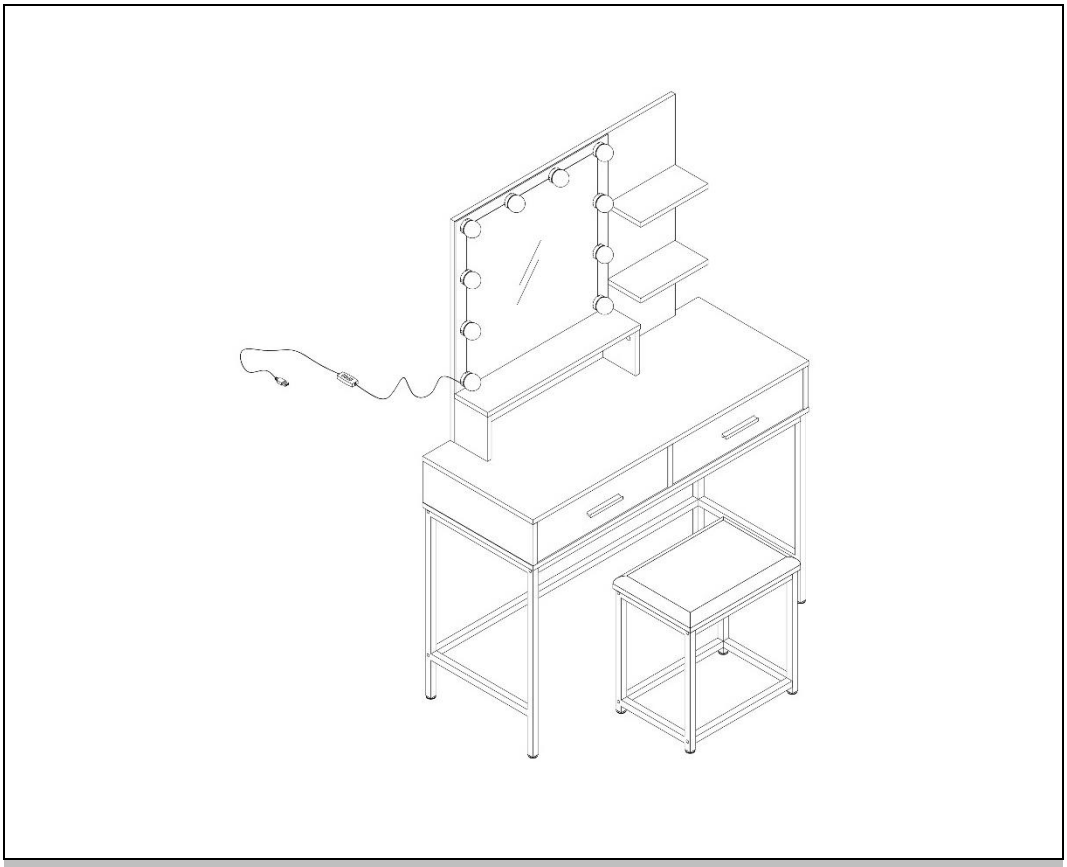

Original brugsanvisning

Designet i Tyskland

VIGTIGT:
OPBEVAR TIL FREMTIDIG BRUG.
LÆS OMHYGGELIGT!

Indholdsfortegnelse

1. Generel information ... 3
1.1. Produktoversigt ... 3
1.2. Generel information ... 3
1.3. Oplysninger om garanti ... 3
2. Oplysninger om brugsanvisningen ... 4
2.1. Tilgængelighed af brugsanvisningen ... 4
2.2. Information om oversættelse ... 4
2.3. Målgrupper for brugsanvisningen ... 4
2.4. Information om oversættelse ... 4
2.5. Forklaring af symboler ... 4
2.6. Generelle oplysninger om brugsanvisningen ... 4
2.7. Tilsigtet brug ... 5
2.8. Generelle sikkerhedsanvisninger ... 5
3. Produktets egenskaber ... 6
3.1. Tekniske specifikationer ... 6
4. Leveringsomfang ... 7
5. Installation og betjening ... 11
5.1. Sikkerhedsinstruktioner ... 11
5.2. Produktets opbygning ... 11
6. Brug af produktet ... 19
6.1. Sikkerhedsinstruktioner ... 19
6.2. Første ibrugtagning ... 20
6.3. Betjening ... 20
6.4. Opbevaringssted ... 20
7. Fejlfinding ... 20
8. Vedligeholdelse og pleje ... 20

9. Afmontering 20
9.1. Sikkerhedsinstruktioner 20
10. Bortskaffelse 21

Kære kunde,

Tak, fordi du har valgt et produkt fra **Home Deluxe GmbH**. Vi håber, at du bliver glad for dit nye KASIA toiletbord.

Brugsanvisningen hjælper dig med montering, ibrugtagning, betjening og vedligeholdelse af produktet. Brugsanvisningen og sikkerhedsanvisningerne skal læses omhyggeligt og i deres helhed. Overhold disse instruktioner for at undgå fare.

1. Generel information

1.1. Oversigt over produktet

Model:
Påklædningsbord KASIA | Vare-ID: 21308 | Variant ID: 50853

1.2. Generel information

For at leve op til vores krav forbedrer vi hele tiden kvaliteten, forenkler montering og betjening og tilpasser produkterne til kundernes behov. På grund af disse ændringer findes den aktuelle version af brugsanvisningen på vores hjemmeside.

Begrebet "produkt" bruges i brugsanvisningen om "KASIA sminkebord".

1.3. Garanti

Det lovbestemte ansvar for mangler og garantirettigheder gælder fra købsdatoen.
Home Deluxe GmbH påtager sig intet ansvar for skader, der skyldes manglende overholdelse af brugsanvisningen. Reklamationer, der skyldes forkert installation eller brug, er udelukket fra garantien. I tilfælde af fejl på produktet bedes du kontakte vores kundeservice skriftligt ved hjælp af kontaktformularen på vores hjemmeside med angivelse af produktnavn, serienummer og et foto af typeskiltet:

Home Deluxe GmbH
Schanzeweg 2
32312 Lübbecke
Lübbecke, Tyskland
Tlf: +49 (0)5743 6181-0
www.home-deluxe-gmbh.de

Hvis du har yderligere spørgsmål, bedes du kontakte vores kundeserviceteam ved hjælp af kontaktformularen.

2. Oplysninger om brugsanvisningen

2.1. Tilgængelighed af brugsanvisningen

Brugsanvisningen er en del af produktet og skal opbevares komplet og i umiddelbar nærhed af produktet.

2.2. Oplysninger om oversættelsen

Den oprindelige brugsanvisning er skrevet på tysk. Ethvert andet tilgængeligt sprog er en oversættelse af den tyske version.

2.3. Målgrupper for brugsanvisningen

Brugsanvisningen skal læses og overholdes af alle personer, der er involveret i en af følgende aktiviteter eller anvendelser:

- Udpakning
- Montering / installation
- Ibrugtagning / betjening
- Vedligeholdelse / test / pleje
- Fejlfinding / reparation
- Bortskaffelse

2.4. Information om oversættelse

Den oprindelige brugsanvisning er skrevet på tysk. Ethvert andet tilgængeligt sprog er en oversættelse af den tyske version.

2.5. Forklaring af symboler

Symbol	Forklaring af symbol
	**ADVARSEL** Dette symbol angiver mulige farer, der kan føre til dødsfald eller alvorlige kvæstelser. Før du udfører det tilsvarende installations- eller anvendelsestrin, skal du læse den tilsvarende bemærkning.
	**INFO** Symbolet giver vigtige oplysninger og angiver materielle skader. Overhold disse, før du udfører det tilsvarende installations- eller anvendelsestrin, for at forstå problemer og undgå skader.
	**Læs brugsanvisningen** Dette symbol angiver, at brugsanvisningen skal læses omhyggeligt før montering/installation og/eller betjening af apparatet.

2.6. Generelle oplysninger om brugsanvisningen

Brugsanvisningen gælder for KASIA toiletbordet. Den indeholder vigtige oplysninger om montering, betjening, vedligeholdelse og rengøring. Brugsanvisningen, især sikkerhedsanvisningerne, skal læses omhyggeligt, før produktet tages i brug; opbevar brugsanvisningen på et sikkert sted. Brug kun produktet som beskrevet i denne brugsanvisning for at forhindre utilsigtet personskade eller skade. Hvis du giver produktet videre til en tredjepart, skal denne brugsanvisning også overdrages.

2.7. Tilsigtet brug

Produktet er af høj kvalitet, holdbart og udelukkende beregnet eller egnet til privat brug i et rimeligt og sædvanligt omfang. Desuden er vores produkt **ikke** beregnet til kommerciel brug. Kommerciel brug er kun tilladt med skriftlig tilladelse fra Home Deluxe GmbH. Produktet er beregnet som sminkebord.
Brug kun produktet som beskrevet i denne brugsanvisning. Enhver anden brug betragtes som ukorrekt og kan resultere i materielle skader eller personskader. Producenten påtager sig intet ansvar for skader, der er forårsaget af ukorrekt eller forkert brug.

2.8. Generelle sikkerhedsanvisninger

Generelle advarsler om fare



- Installer **kun** produktet, hvis leveringsomfanget er komplet og i perfekt stand.
- Sørg for, at alle dele er ubeskadigede og korrekt samlet. Der er risiko for personskade i tilfælde af forkert montering. Beskadigede dele kan påvirke sikkerhed og funktion.
- Installer kun produktet på en sikker, jævn og fast overflade.
- Foretag ikke ændringer på produktet.
- Kontrollér fastgørelsen med jævne mellemrum.

Fare for børn



- Hold børn væk fra emballagematerialer. Der er risiko for kvælning!
- Hold børn væk fra monteringsstedet, mens produktet samles. Leveringsomfanget indeholder små dele, som kan sluges eller forårsage alvorlige skader.
- **Risiko for at vælte!** Produktet er ikke børnelegetøj, klatrevæg eller sportsudstyr. Produktet kan vælte, når det belastes på den ene side, hvilket kan resultere i dødsfald.
- Børn kan komme til skade, når de leger med produktet eller trækker sig op på det.
- Sæt ikke produktet op direkte eller i umiddelbar nærhed af et legeområde.
- Forklar børnene, hvordan de skal bruge produktet korrekt, og lad dem aldrig være uden opsyn, mens de leger.
- Sørg for, at små børn ikke putter små dele i munden.

Risiko for personskade
Forkert håndtering af produktet kan føre til skader.



- Kontrollér produktet for synlige skader før hver brug.
- Der må ikke foretages designændringer på produktet. Enhver ændring skal godkendes skriftligt af producenten og udføres i overensstemmelse med instruktionerne.
- Hvis produktet er beskadiget, må det ikke længere bruges. Beskadigede dele skal repareres eller udskiftes med originale reservedele.
- Sørg for, at produktet er permanent fastgjort for at undgå skader.

Risiko for skader



- Forkert håndtering af produktet kan føre til skader.
- Åbn ikke emballagen med skarpe genstande (f.eks. knive, sakse eller lignende), da det kan beskadige produktet. Vær forsigtig, når du åbner.
- Brug ikke produktet i nærheden af varmekilder eller åben ild.

3. Produktets egenskaber

3.1. Tekniske specifikationer

KASIA	
Mål (H x B x D)	145 x 100 x 40 cm
Bordets højde	75,5 cm
Mål taburet	40,5 x 28,5 x 42 cm
Dimensioner på forreste skuffe	47,75 x 12,5 cm
Mål på spejl	54 x 55,5 cm
Antal skuffer	2
Maks. Belastningskapacitet for skammel	Ca. 100 kg
Skammel sædehynde Farve	Hvid farve
Materiale til sædehynde	Imiteret læder + skum
Vægt	32 kg

4. Leveringsomfang

Kontrollér emballagen for ydre skader ved levering. Desuden skal du straks efter udpakningen kontrollere, at leveringsomfanget er komplet, og at produktet og alle komponenter er i perfekt stand. Monter kun produktet, hvis leveringsomfanget er komplet og ubeskadiget.

Komponenter/dele

Nr.	Beskrivelse	Antal	Billeder
1	Spejl	1	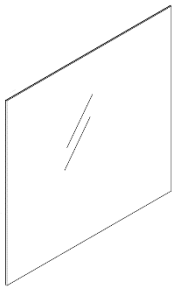
2	Bordplade	1	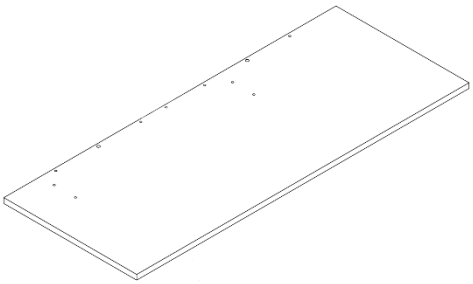
3	(bord) - sidepanel venstre	1	
4	(bord) - sidepanel højre	1	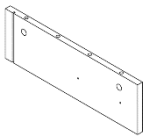
5	Bordets base	1	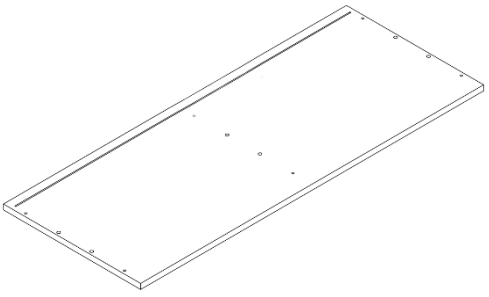
6	Skuffe til opdeling	1	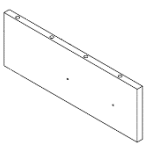

Nr.	Beskrivelse	Antal	Billeder
7	(bord) - bagpanel	1	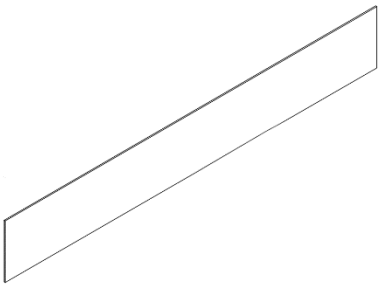
8	Hylde til spejl	1	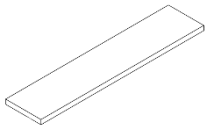
9	(hylde) - sidepanel venstre	1	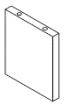
10	(hylde) - sidepanel højre	1	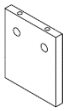
11	Opbevaringshylde til højre	2	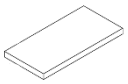
12	(skuffe) - foran	2	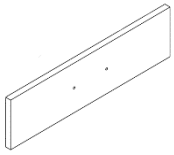
13	(skuffe) - sidepanel venstre	2	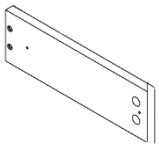
14	(skuffe) - sidepanel højre	2	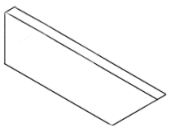
15	(skuffe) - bagpanel	2	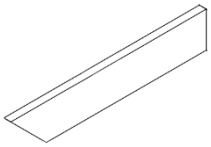
16	(skuffe) - bund	2	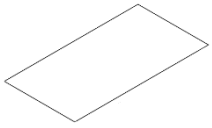

Nr.	Beskrivelse	Antal	Billeder
17	Bordets sideramme	2	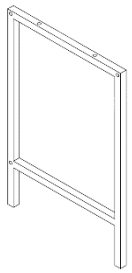
18	Øvre støttestang Bord	1	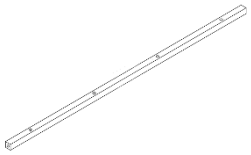
19	Nedre holdningsbjælke-bord	1	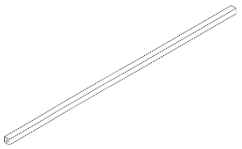
20	Sideramme Skammel	2	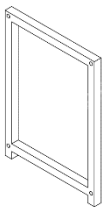
21	Øvre støttestang Skam-mel	2	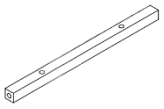
22	Nedre holdningsbar Skammel	2	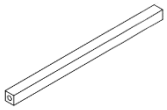
23	Skammel sæde	1	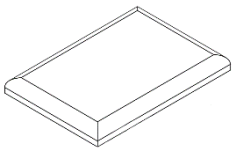
24	Øvre holdningsbar Bord	1	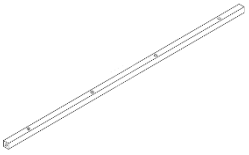
25	Skrå støtte	2	

Nr.	Beskrivelse	Antal	Billeder
A1,A2	Møbelforbindelse	18	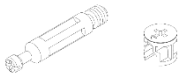
B	Dyvel af træ	19	
C	Skrue (3,5 x 14 mm)	16	
D	skrue (5 x 40 mm)	8	
E1,E2	Teleskopisk løber Skuffe	2	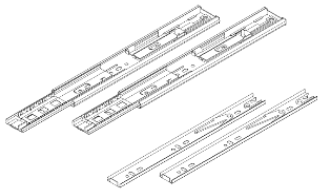
F	Skrue (5 x 40 mm)	23	
G1,G2	Håndtag	2	
H	Skrue (6 x 30 mm)	16	
J	Skrue (6 x 35 mm)	14	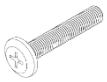
K	Fodhætte gulvglider	8	
L	Let kæde	1	
M	Skrue (6 x 12 mm)	4	

5. Montering og betjening

5.1. Sikkerhedsanvisninger

Alle sundheds- og sikkerhedsoplysninger skal læses.

Risiko for personskade

Forkert håndtering under installationen kan føre til kvæstelser.

- Sørg for, at pakken åbnes i toppen. Vær meget forsigtig, når du åbner pakken, da der er skrøbelige dele i pakken.
- Placer kun produktet på en sikker, jævn og fast overflade.
- Brug det medfølgende monteringsmateriale.
- Betjeningsfejl, monteringsfejl eller skader forårsaget af montering er udelukket fra garantien.
- Der skal være mindst 2 personer til at samle produktet.
- Brug beskyttelsestøj som f.eks. sikkerhedssko og beskyttelseshandsker under monteringen.
- **Vi vil gerne gøre opmærksom på, at Home Deluxe GmbH ikke påtager sig nogen omkostninger til montering eller manuelle tjenester - såsom elektrikeromkostninger eller sammenlignelige specialistomkostninger.**

5.2. Montering af produktet

Produktet leveres adskilt og kan samles med en lille indsats. Følg monteringsvejledningen omhyggeligt. Hvis instruktionerne ikke følges, kan produktets funktion og sikkerhed ikke garanteres.

Nødvendigt værktøj

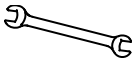	Gaffelnøgle		Batteridrevet skruetrækker
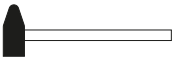	Gummihammer		Målebånd
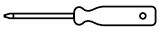	Skruetrækker	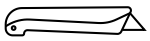	Skærekniv

- De følgende instruktioner skal læses omhyggeligt.

Illustration

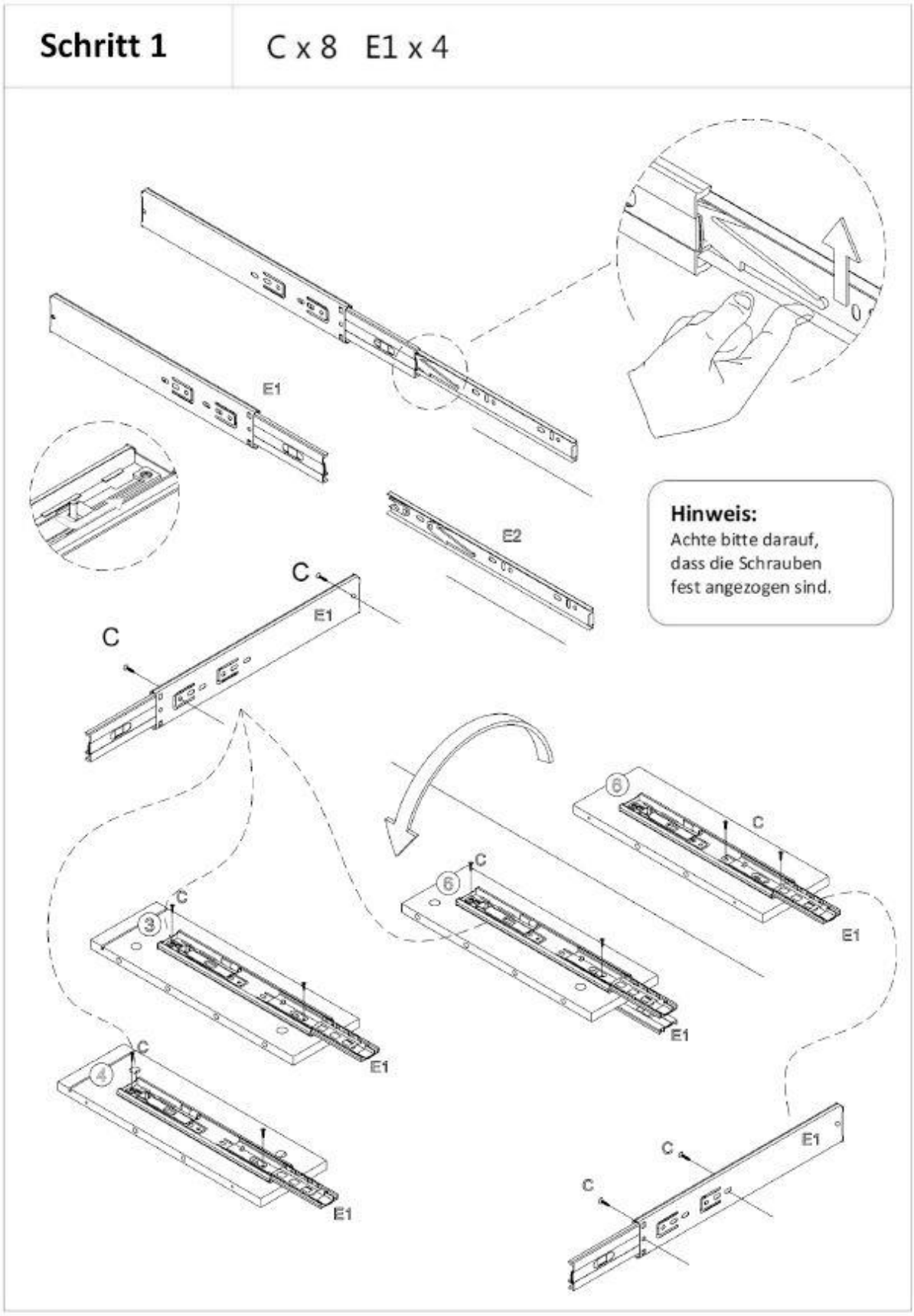

Illustration

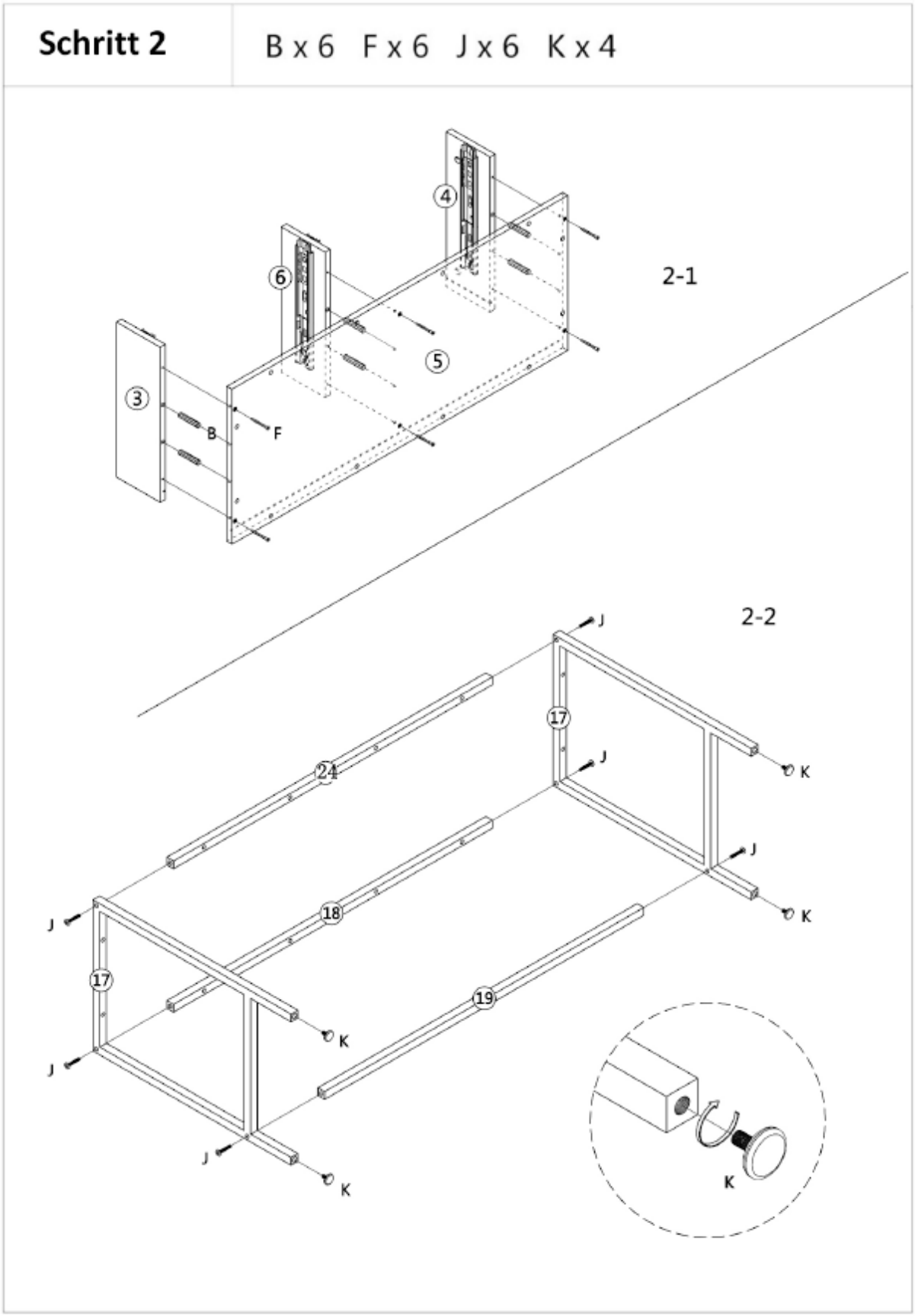

Illustration

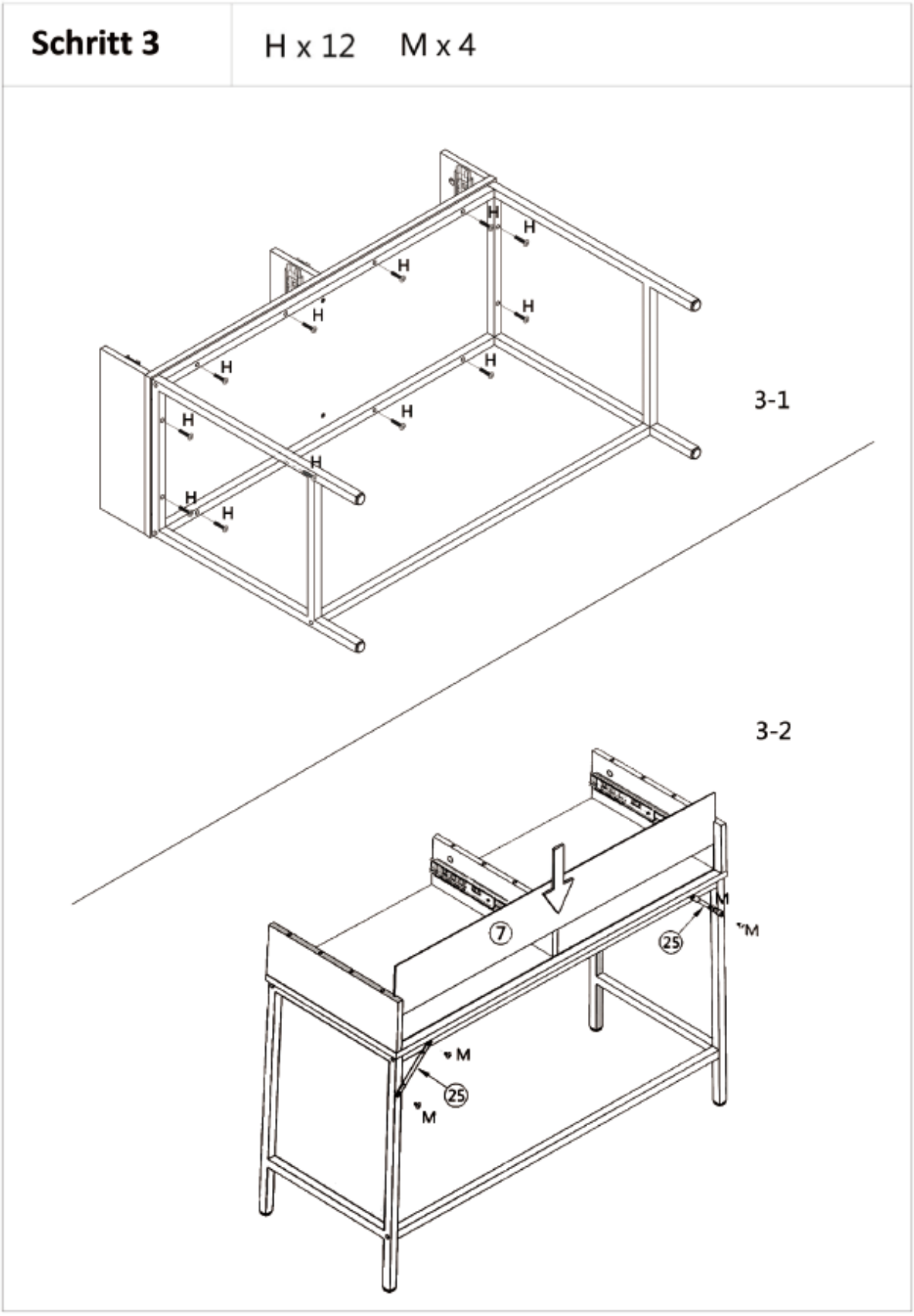

Illustration

Trin 4	A x 4 B x 4 F x 9

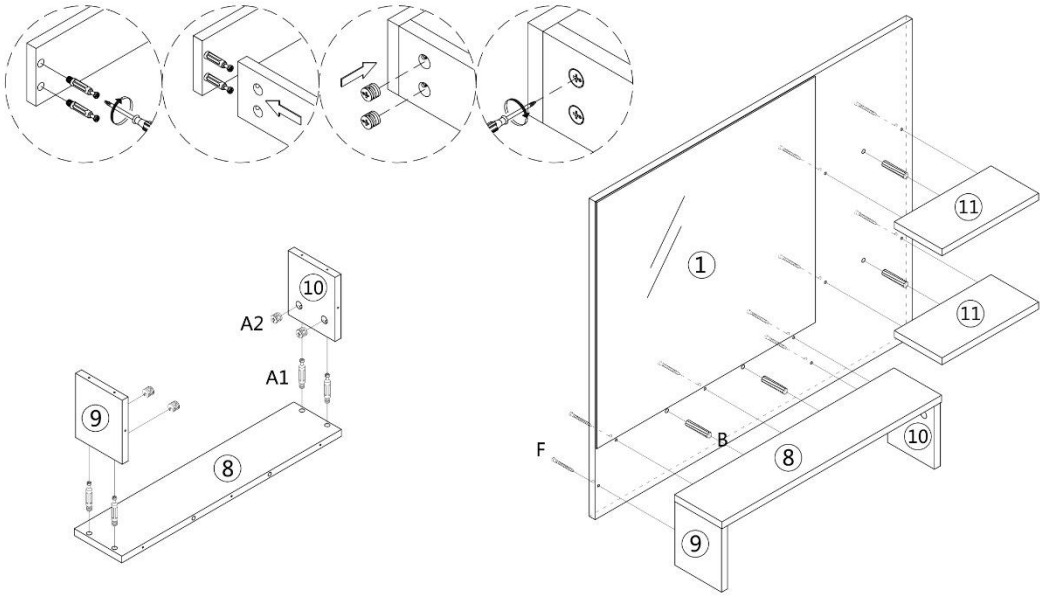

Trin 5 **Trin 5**	B x 3 F x 8

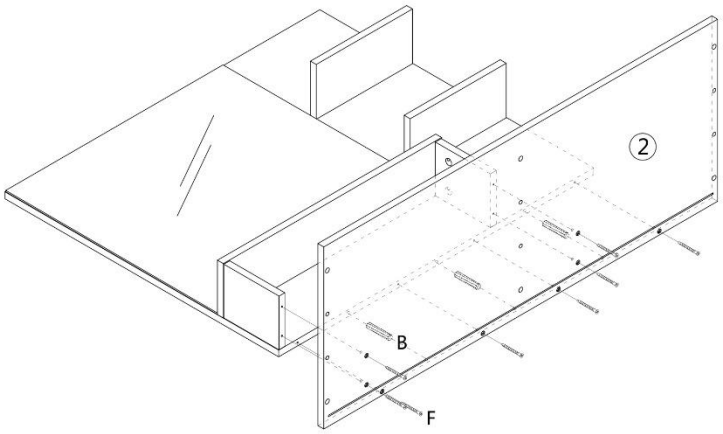

Illustration

Trin 6	A x 6 B x 6

Trin 6

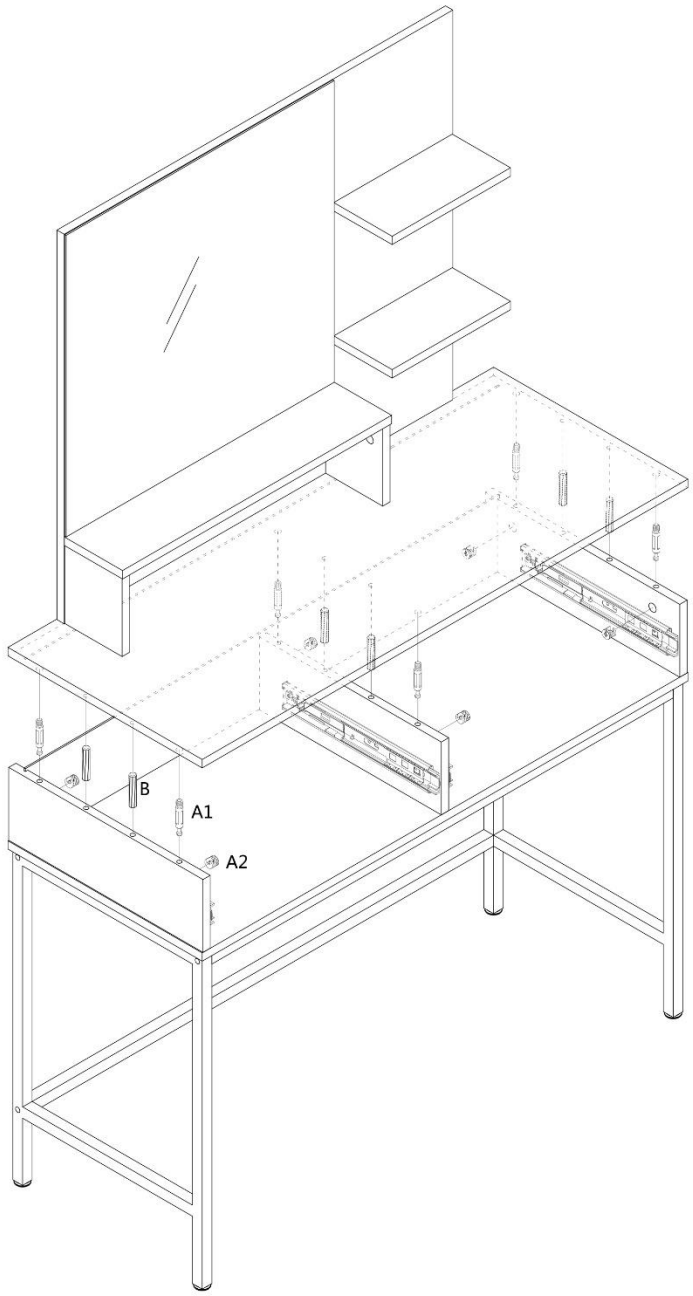

Illustration

Schritt 7	A x 8 C x 8 D x 8 E2 x 4 G x 2

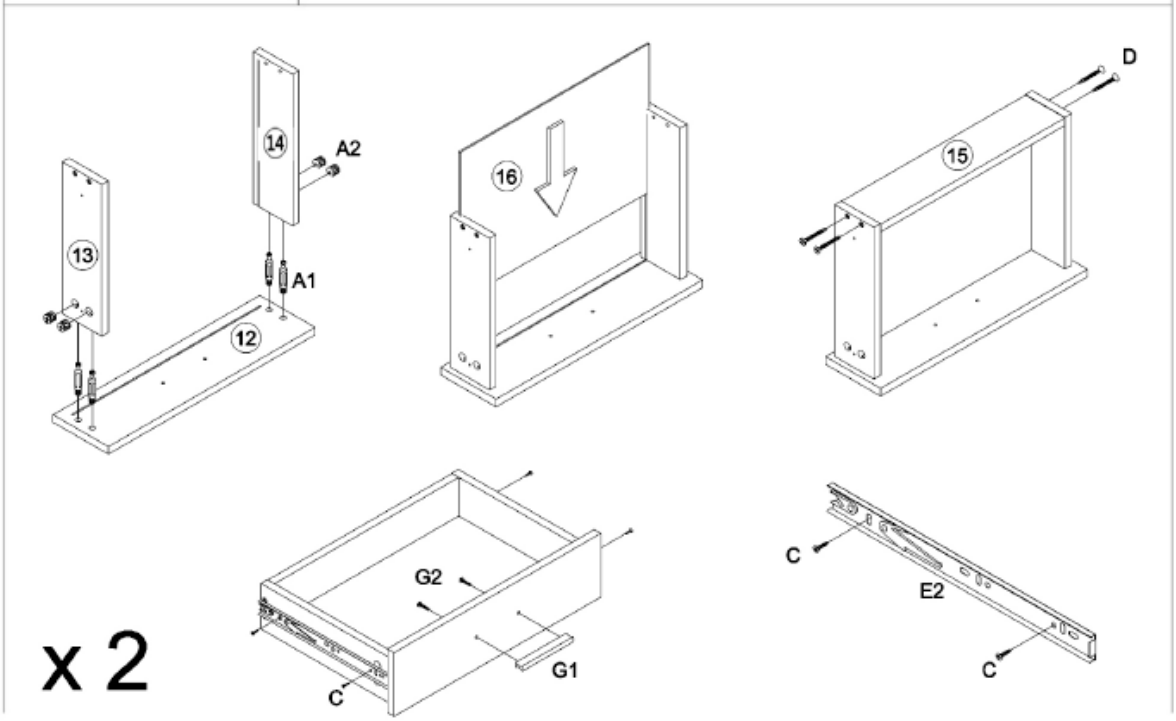

Trin 8 Trin 8	H x 4 J x 8 K x 4

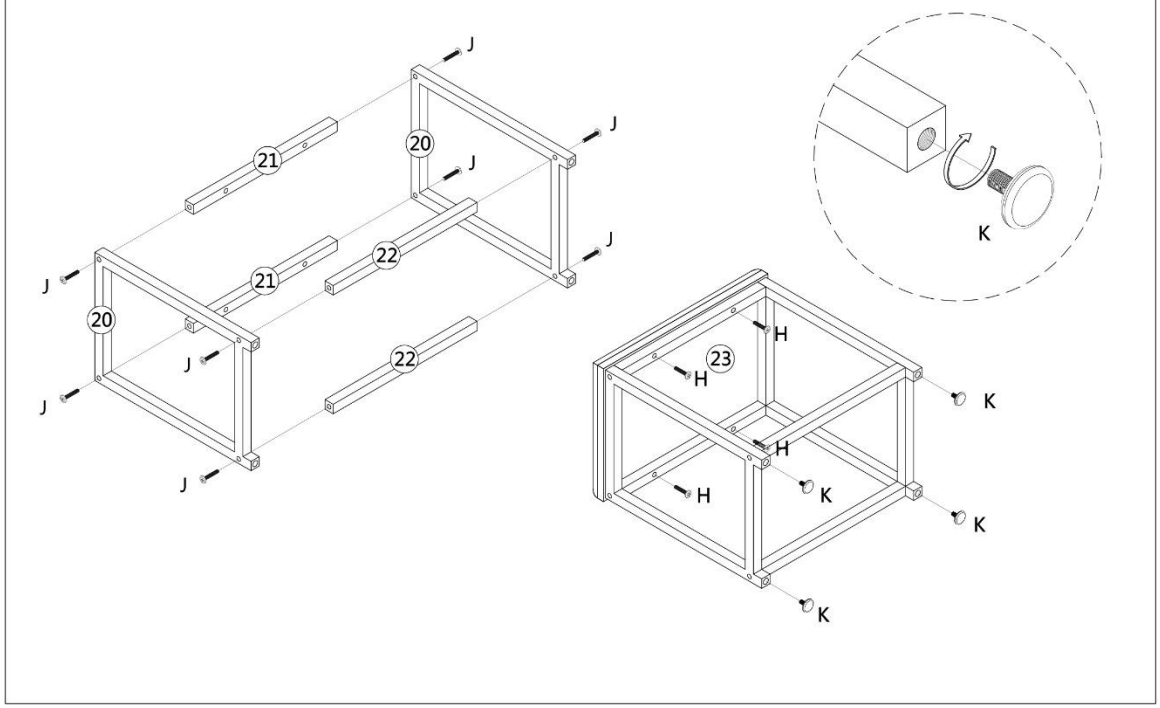

Illustration

Trin 9	L x 1

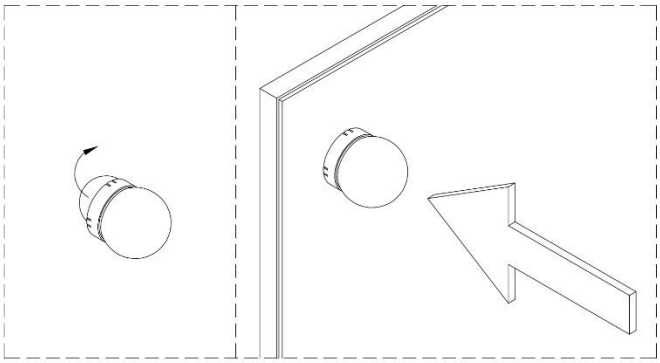

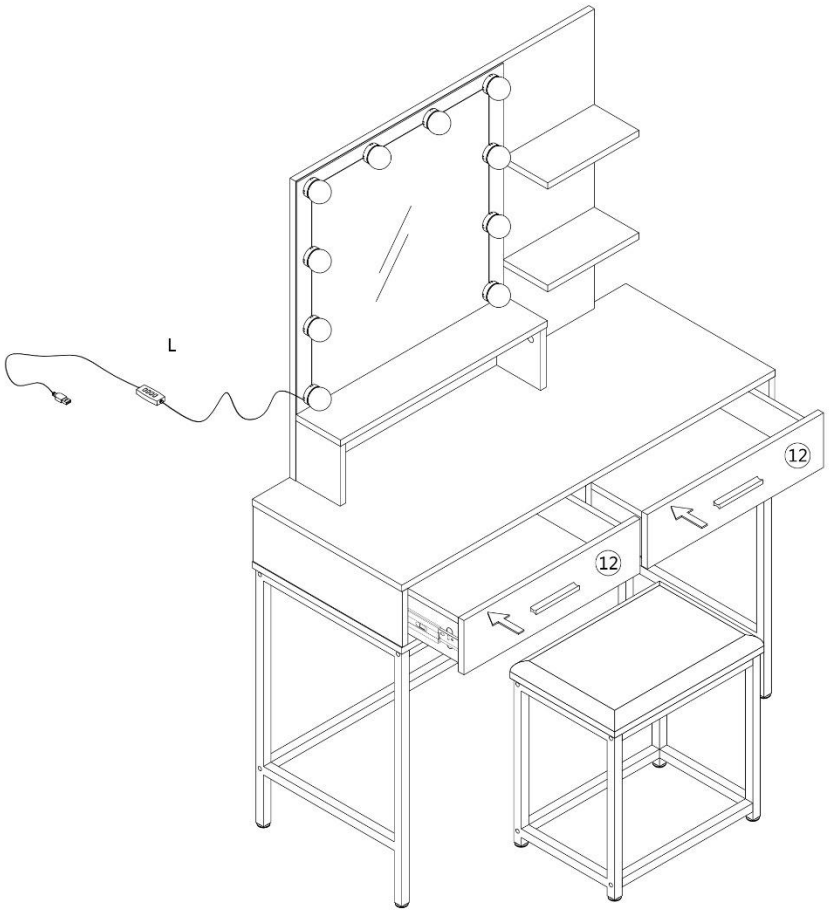

6. Anvendelse

6.1. Sikkerhedsinstruktioner

Følgende sundheds- og sikkerhedsoplysninger skal læses omhyggeligt.

Risiko for personskade
Forkert håndtering under drift kan føre til skader.



- Brug ikke et beskadiget produkt.
- Foretag ikke ændringer på produktet.
- Produktet er ikke legetøj, klatrevæg eller sportsudstyr til børn. Børn må ikke lege med produktet.

Kontrollér fastgørelsen med jævne mellemrum.

6.2. Første ibrugtagning

Kontrollér produktet for skader, før det tages i brug første gang. Produktet må kun bruges, hvis det er ubeskadiget.

6.3. Betjening

Før du bruger produktet, skal du kontrollere

- den korrekte tilstand.

6.4. Opbevaringssted



- I vinterhalvåret skal produktet opbevares på et tørt, godt ventileret sted, der så vidt muligt er beskyttet mod vejrliget.

7. Fejlfinding

Hvis følgende fejl opstår under drift, skal du kontrollere følgende fejlårsager ved hjælp af nedenstående tabel. Hvis fejlen ikke kan afhjælpes ved hjælp af de anførte foranstaltninger, skal produktet tages ud af drift.

Fejl	Mulig årsag	Løsning
Produktet vakler eller vibrerer	- Produktet står på en ujævn overflade - Fastgørelsesskruerne har løsnet sig - Produktet er under for stor belastning	- Placer produktet på en plan overflade - Spænd fastgørelsesskruerne - Overhold belastningsgrænserne

Hvis der opstår et andet problem med produktet, bedes du kontakte os.

8. Vedligeholdelse og pleje

Rengør overfladerne med en fugtig klud og et mildt rengøringsmiddel. Brug ikke aggressive rengøringsmidler eller højtryksrensere til rengøring.
Overhold også anvisningerne fra producenten af rengøringsmidlet.

9. Afmontering

9.1. Sikkerhedsanvisninger

Risiko for personskade
Forkert håndtering under adskillelse kan føre til skader



- Fastgør produktet før adskillelse.

Afmontering af produktet skal ske i omvendt rækkefølge af monteringen. (**se kapitlet Montering**)

10. Bortskaffelse



- Bortskaf produktet og alle komponenter i overensstemmelse med lokale og landespecifikke regler for at forhindre skader på miljøet.
- Vores emballage er fremstillet af miljøvenlige materialer. De kan genbruges og fungerer dermed som værdifulde råmaterialer. Bortskaf emballagematerialet (pap, snavset emballage osv.) separat og korrekt i overensstemmelse med de gældende nationale bestemmelser.
- Kontakt producenten, hvis du er i tvivl om bortskaffelsen.
- Du kan også få oplysninger om korrekt bortskaffelse hos de lokale affaldscentre.

Home Deluxe GmbH
Schanzeweg 2
32312 Lübbecke
Lübbecke, Tyskland
Tlf: +49 (0)5743 6181-0
www.home-deluxe-gmbh.de

GA-183-00-KASIA
2024/01